P9 hybridSun

P9

TECHNICAL SPECIFICATIONS

Design by
STUDIO F·A·PORSCHE

LAMPS

CANOPY

14x pureSunlight	6x smartSunlight
· max. 200W	· max. 200W
· 170 cm	· 170 cm
· Art.Nr.: 3230076160	· Art.Nr.: 3230076166

SIDE

4x pureSunlight	2x smartSunlight
· max. 200W	· max. 200W
· 170 cm	· 170 cm
· Art.Nr.: 3230076160	· Art.Nr.: 3230076166

BASE

16x pureSunlight	8x smartSunlight
· max. 200W	· max. 200W
· 190 cm	· 190 cm
· Art.Nr.: 3230076115	· Art.Nr.: 3230076129

FACIALS

4x MS700

· Art.Nr.: 3230320000

SHOULDER TANNER

2x MS250

· Art.Nr.: 3200224000

BEAUTY BOOSTER

70x Beauty Booster HyperRed

· Module 1 (10 LEDs)
Art.Nr.: 32303555331

· Module 2 (5 LEDs)
Art.Nr.: 32303555330

megaSun®

P9 hybrid**Sun**

Power consumption:	11 kW/14,5 kW
Weight:	ca. 785 kg (with air condition)
Bed pane:	max. load capacity 150 kg

ELECTRICAL CONNECTION VALUES

Protective class:	IP20
Mains voltage:	400V / ~3N / 50Hz
Wire cross section:	5 x 4 mm^2 Ölflex
Breaker:	Automatic fuse K-type (safety cut-out), 3-pole, 3 x 25A with residual current operated circuit breaker (RCD)

EXHAUST AIR

Fan / blower:	Exhaust-air socket Ø 300 -- 2150 mm (top)
Minimum exhaust air flow rate::	2250 m^3/h
Exhaust-air hose:	Ø 300

MEASUREMENTS

in mm (Height x width x depth):	2.397 x 1.502 x 1.597 (closed)
	2.397 x 1.502 x 1.998 (open)
Height exhaust:	2.150

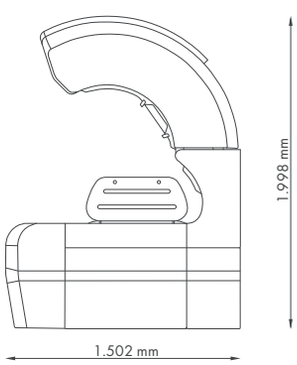

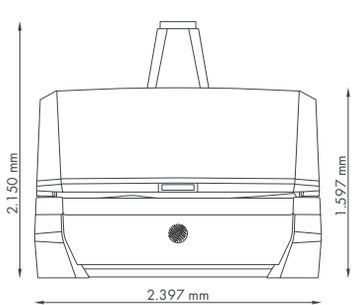

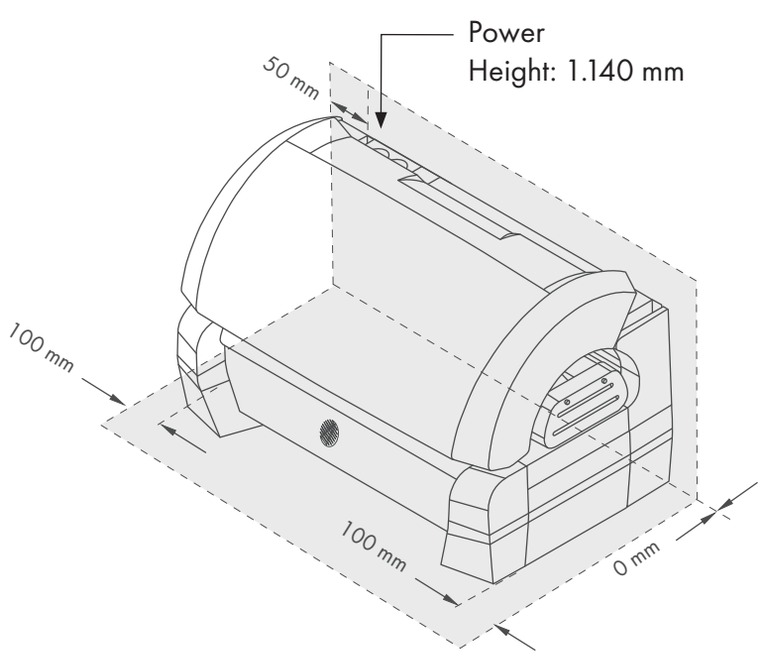

Matrix Light

Wireless Charging

Intelligent Control System

Easy Control

Pure Facials

Beauty Booster HyperRed

Pure Sunlight

Smart Sunlight

X-Tra Tan

Sound System

Mega Voice

Bluetooth

Aqua Cool

Aroma

Air Condition

P9 extraSun

TECHNICAL SPECIFICATIONS

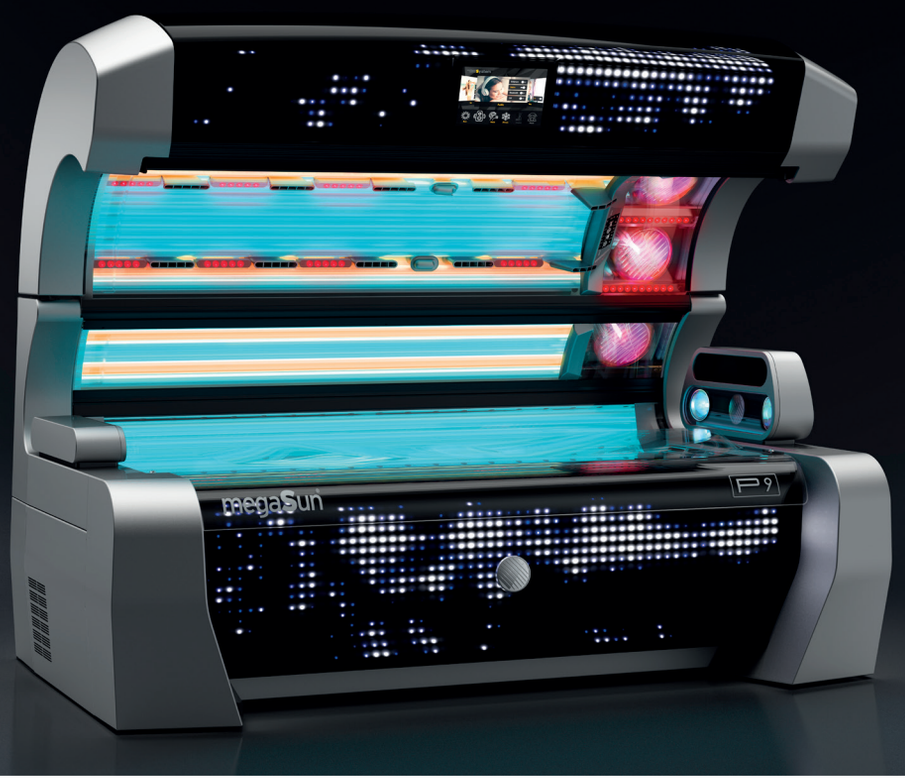

Design by
STUDIO F·A·PORSCHE

LAMPS

CANOPY

16x pureSunlight
- max. 200W
- 170 cm
- Art.Nr.: 3230076160

4x extraSunlight
- max. 200W
- 170 cm
- Art.Nr.: 3230076169

SIDE

4x pureSunlight
- max. 200W
- 170 cm
- Art.Nr.: 3230076160

2x extraSunlight
- max. 200W
- 170 cm
- Art.Nr.: 3230076169

BASE

24x pureSunlight
- max. 200W
- 190 cm
- Art.Nr.: 3230076115

FACIALS

4x MS700
- Art.Nr.: 3230320000

SHOULDER TANNER

2x MS250
- Art.Nr.: 3200224000

BEAUTY BOOSTER

70x Beauty Booster HyperRed
- Modul 1 (10 LEDs)
  Art.Nr.: 32303555331
- Modul 2 (5 LEDs)
  Art.Nr.: 32303555330

megaSun®

Matrix Light

Wireless Charging

Intelligent Control System

Easy Control

Pure Facials

Beauty Booster HyperRed

Pure Sunlight

P9 extraSun

Power consumption:	11 kW/14,5 kW
Weight:	ca. 785 kg (with air condition)
Bed pane:	max. load capacity 150 kg

ELECTRICAL CONNECTION VALUES

Protective class:	IP20
Mains voltage:	400V / ~3N / 50Hz
Wire cross section:	5 x 4 mm^2 Ölflex
Breaker:	Automatic fuse K-type (safety cut-out), 3-pole, 3 x 25A with residual current operated circuit breaker (RCD)

EXHAUST AIR

Fan / blower:	Exhaust-air socket Ø 300 -- 2150 mm (top)
Minimum exhaust air flow rate::	2250 m^3/h
Exhaust-air hose:	Ø 300

MEASUREMENTS

in mm (Height x width x depth):	2.397 x 1.502 x 1.597 (closed)
	2.397 x 1.502 x 1.998 (open)
Height exhaust:	2.150

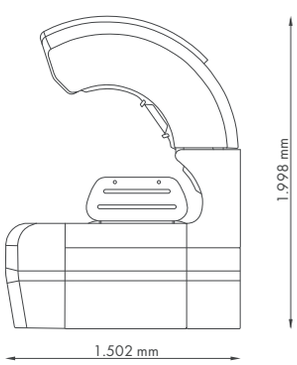

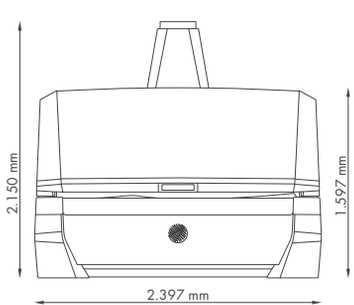

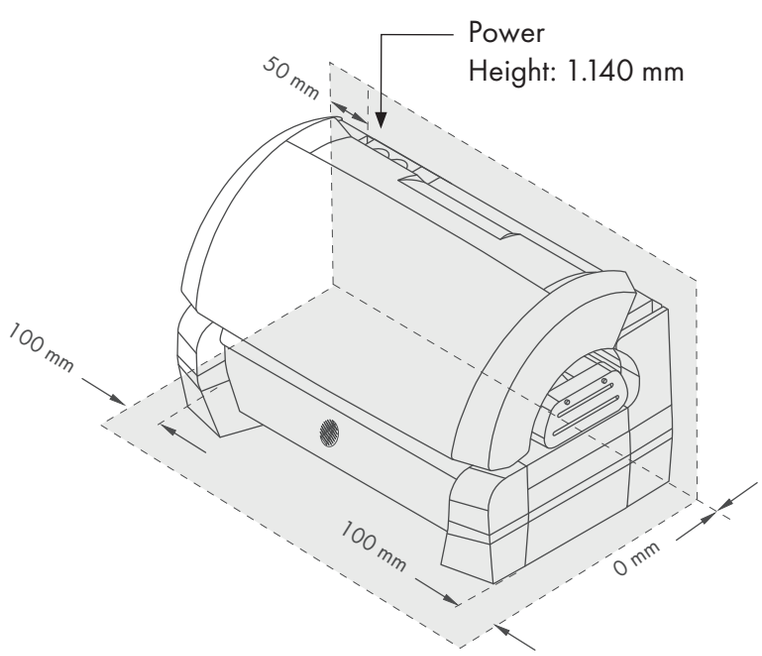

Extra Sunlight

X-Tra Tan

Sound System

Mega Voice

Bluetooth

Aqua Cool

Aroma

Air Condition

P9 smartSun

TECHNISCHES DATENBLATT

Design by
STUDIO F·A·PORSCHE

LAMPENAUSSATTUNG

OBERTEIL

20x smartSunlight

- max. 200W
- 170 cm
- Art.Nr.: 3230076166

SEITENTEIL

6x smartSunlight

- max. 200W
- 170 cm
- Art.Nr.: 3230076166

LIEGE

24x smartSunlight

- max. 200W
- 190 cm
- Art.Nr.: 3230076129

GESICHTSBRÄUNER

4x MS700

- Art.Nr.: 3230320000

SCHULTERBRÄUNER

2x MS250

- Art.Nr.: 3200224000

BEAUTY BOOSTER

70x Beauty Booster HyperRed

- **Modul 1 (10 LEDs)**
  Art.Nr.: 32303555331
- **Modul 2 (5 LEDs)**
  Art.Nr.: 32303555330

megaSun®

P9 smart**Sun**

Nennleistung min/max:	11 kW/14,5 kW
Gewicht:	ca. 785 kg (mit Klimagerät)
Belastbarkeit Liegescheibe:	Flächenlast max. 150 kg
ELEKTRISCHE WERTE ANSCHLUSS	
Stromanschluss:	hinten links
Schutzklasse:	IP20
Netzspannung:	400V / ~3N / 50Hz
Leitungsquerschnitt:	5 x 4 mm^2 Ölflex
Sicherungen	K-Automat 3-polig träge, 3 x 25 A mit FI (RCD)
ABLUFT	
Lüfter:	Anschlussstutzen Ø 300 - 2095 mm Höhe (Oberkante)
Mindestabluftleistung:	2250 m^3/h
Abluftschlauch:	Ø 300
ABMESSUNGEN	
in mm (Länge x Breite x Höhe):	2.397 x 1.502 x 1.597 (geschlossen)
	2.397 x 1.502 x 1.998 (geöffnet)
Höhe mit Abluft:	2.150

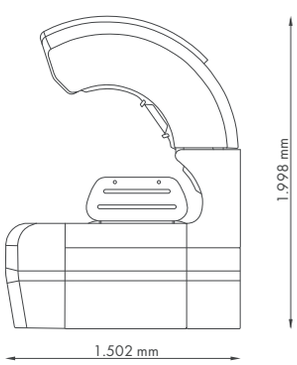

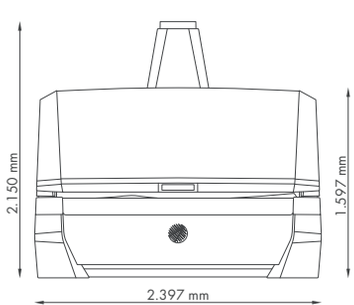

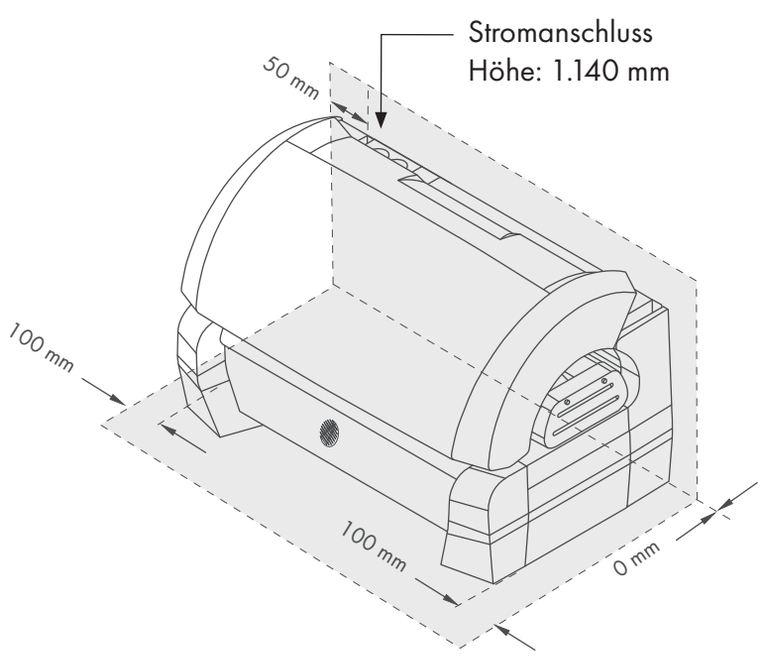

Matrix Light

Wireless Charging

Intelligent Control System

Easy Control

Pure Facials

Beauty Booster HyperRed

Smart Sunlight

X-Tra Tan

Sound System

Mega Voice

Bluetooth

Aqua Cool

Aroma

Air Condition

P9 beautySun

TECHNISCHES DATENBLATT

Design by
STUDIO F·A·PORSCHE

LAMPENAUSSATTUNG

OBERTEIL

14x pureSunlight	6x smartSunlight
· max. 200W	· max. 200W
· 170 cm	· 170 cm
· Art.Nr.: 3230076161	· Art.Nr.: 3230076166

SEITENTEIL

4x pureSunlight	2x smartSunlight
· max. 200W	· max. 200W
· 170 cm	· 170 cm
· Art.Nr.: 3230076161	· Art.Nr.: 3230076166

LIEGE

16x pureSunlight	8x smartSunlight
· max. 200W	· max. 200W
· 190 cm	· 190 cm
· Art.Nr.: 3230074720	· Art.Nr.: 3230076129

GESICHTSBRÄUNER

4x KBL smartSunlight

· Art.Nr.: 3230307001

SCHULTERBRÄUNER

2x MS250

· Art.Nr.: 3200224000

BEAUTY BOOSTER

70x Beauty Booster HyperRed

· Modul 1 (10 LEDs)
Art.Nr.: 32303555331

· Modul 2 (5 LEDs)
Art.Nr.: 32303555330

megaSun®

Matrix Light

Wireless Charging

Intelligent Control System

Easy Control

Smart Facials

Beauty Booster HyperRed

Pure Sunlight

P9 beauty**Sun**

Nennleistung min/max:	11 kW/14,5 kW
Gewicht:	ca. 785 kg (mit Klimagerät)
Belastbarkeit Liegescheibe:	Flächenlast max. 150 kg
ELEKTRISCHE WERTE ANSCHLUSS	
Stromanschluss:	hinten links
Schutzklasse:	IP20
Netzspannung:	400V / ~3N / 50Hz
Leitungsquerschnitt:	5 x 4 mm^2 Ölflex
Sicherungen	K-Automat 3-polig träge, 3 x 25 A mit FI (RCD)
ABLUFT	
Lüfter:	Anschlussstutzen Ø 300 - 2095 mm Höhe (Oberkante)
Mindestabluftleistung:	2250 m^3/h
Abluftschlauch:	Ø 300
ABMESSUNGEN	
in mm (Länge x Breite x Höhe):	2.397 x 1.502 x 1.597 (geschlossen)
	2.397 x 1.502 x 1.998 (geöffnet)
Höhe mit Abluft:	2.150

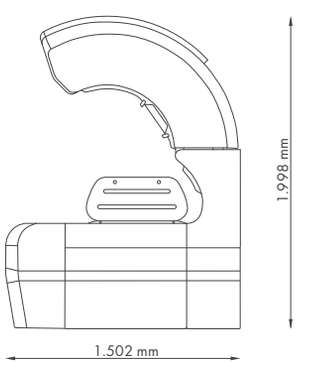

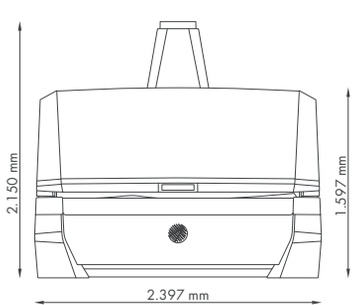

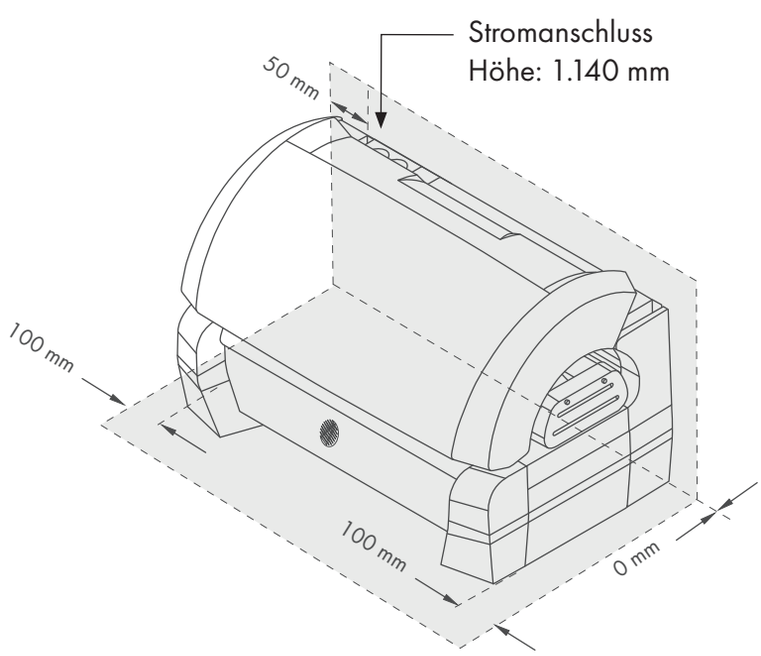

Smart Light

X-Tra Tan

Sound System

Mega Voice

Bluetooth

Aqua Cool

Aroma

Air Condition